TimberIN
BALTIC SPA & SAUNAS

OBSERVERA

Måtten på ritningarna och på TimberIN:s webbplatser är ungefärliga. De avviker något från måtten på den färdiga produkten, eftersom våra produkter designas individuellt och tillverkas för hand. Om ett eller flera mått är mycket viktiga för dig, berätta det innan du beställer. Vi tar noga hänsyn till dina önskemål i produktionen, så att produkten blir så nära dem som möjligt.

TEKNISKA DATA

NORDIC WOODEN BASIC OCH THERMOWOOD BASIC

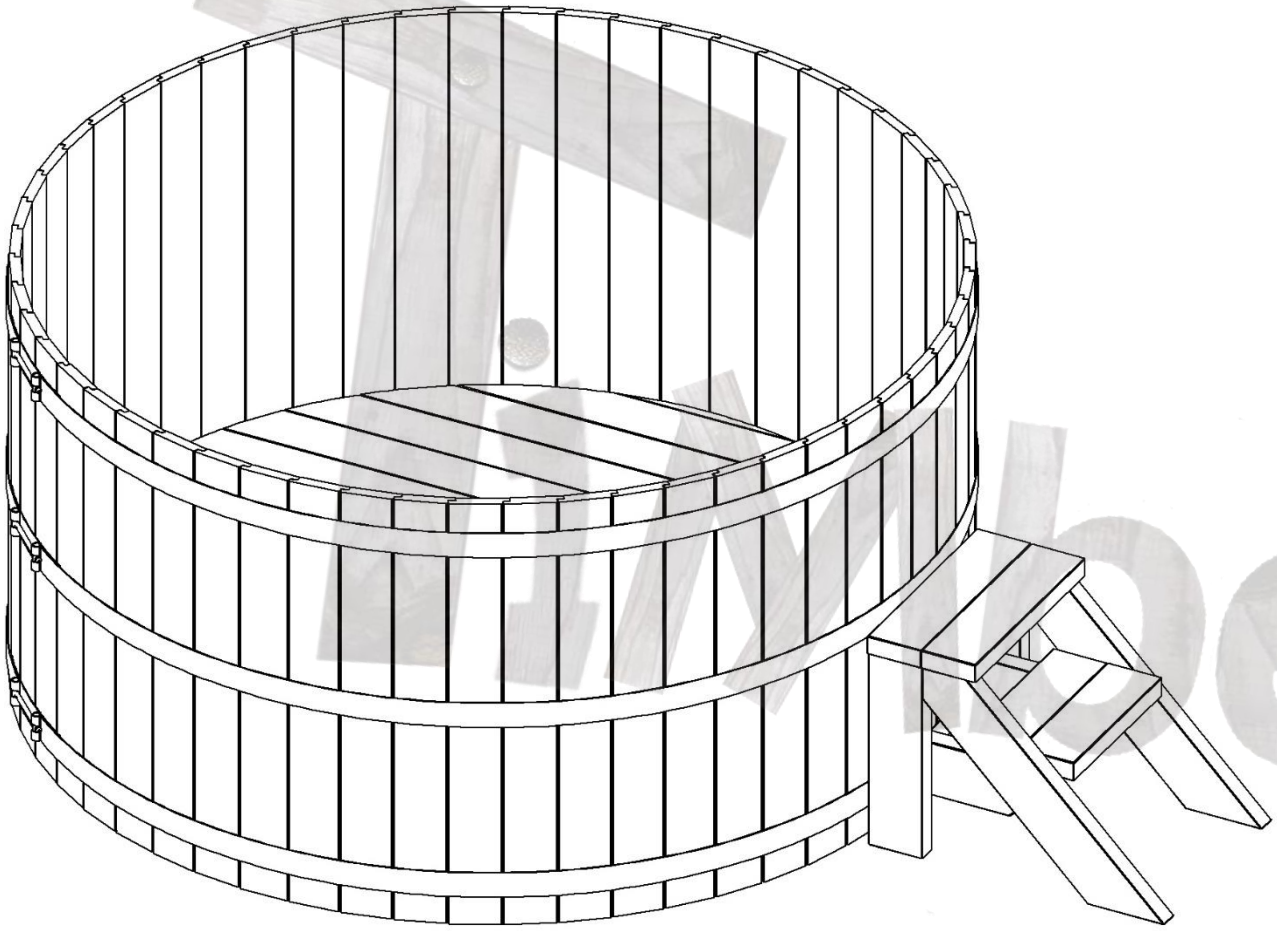

MODELL	NORDIC BASIC HOT TUB
Diametrar	■ 1600 mm ■ 1800 mm ■ 2000 mm ■ 2200 mm
Uppvärmning att välja	■ Vedeldad kamin extern eller intern, AISI 316 ■ El 6 kW, hybrider ■ Pellets, gas, biovärmare
Träslag att välja	■ Gran (Wooden Basic) ■ Termoträ (Thermowood Basic)
SPA-tillval	■ LED-belysning (2 eller 4) ■ Luftmassage ■ Sandfilter ■ Smart-kit (Wi-Fi)
Lock att välja	■ Trä eller läder

3D-vy av denna modell

JÄMFÖRELSE AV STORLEKAR

Innerdiameter	1600 mm	1800 mm	2000 mm	2200 mm
Antal badande	4-6	6-8	8-10	10-14
Vattenvolym (liter)	~ 1400 l	~ 1800 l	~ 2300 l	~ 2700 l
Ytterdiameter	1680 mm	1880 mm	2080 mm	2280 mm
Ytterhöjd	1020 mm	1020 mm	1020 mm	1020 mm

Timberin

ALLMÄNNA MÅTT (1)

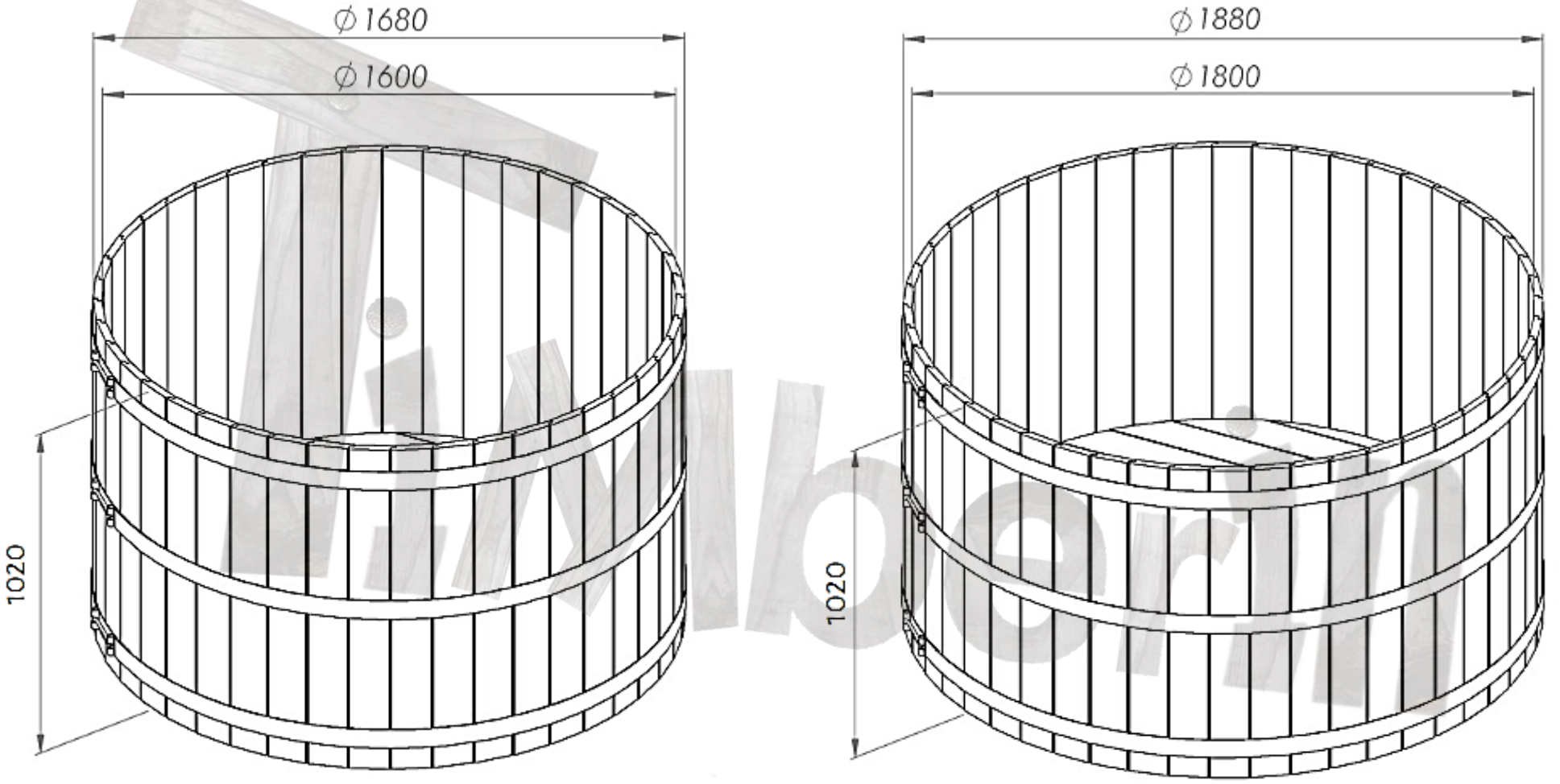

ALLMÄNNA MÅTT (2)

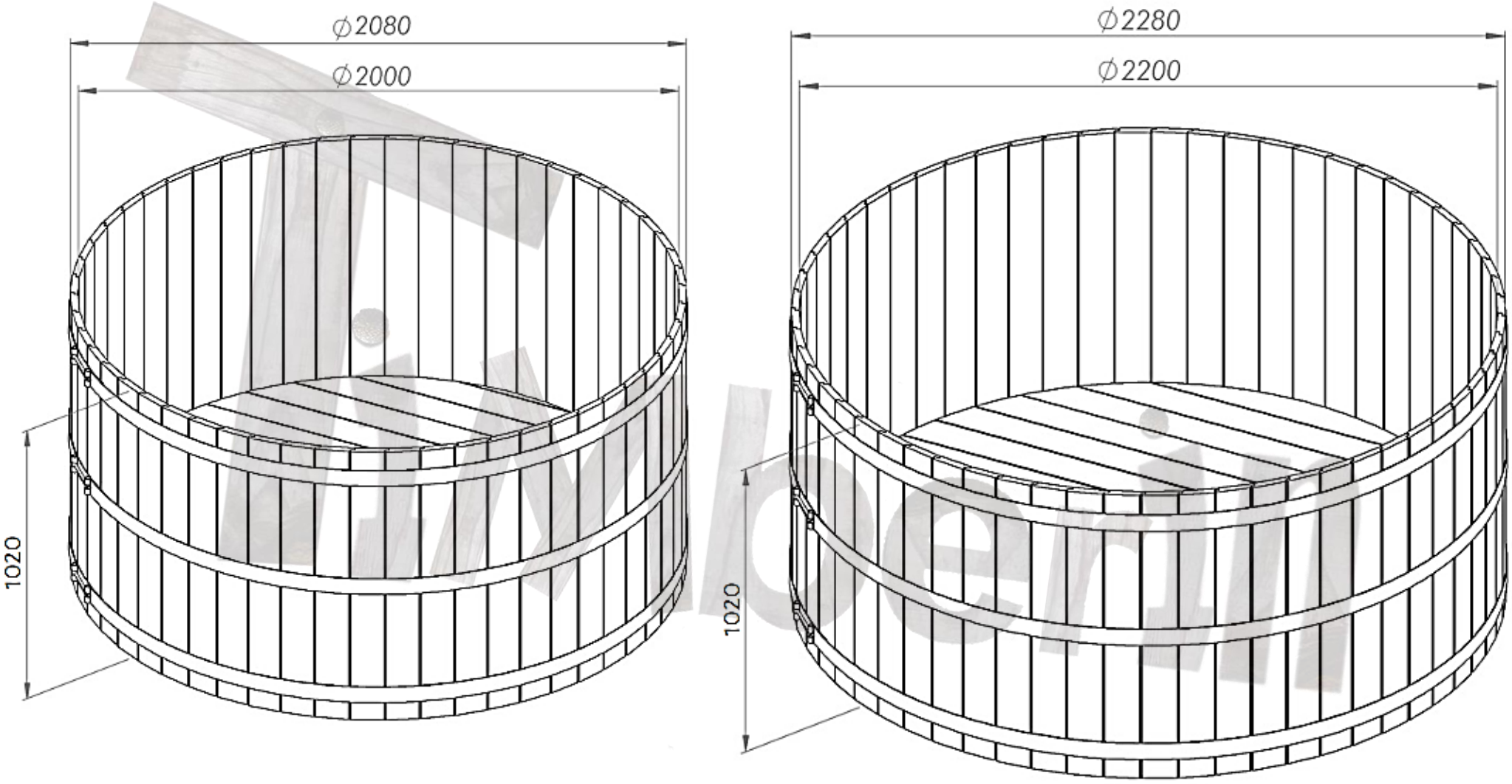

TYPER AV BÄNKAR

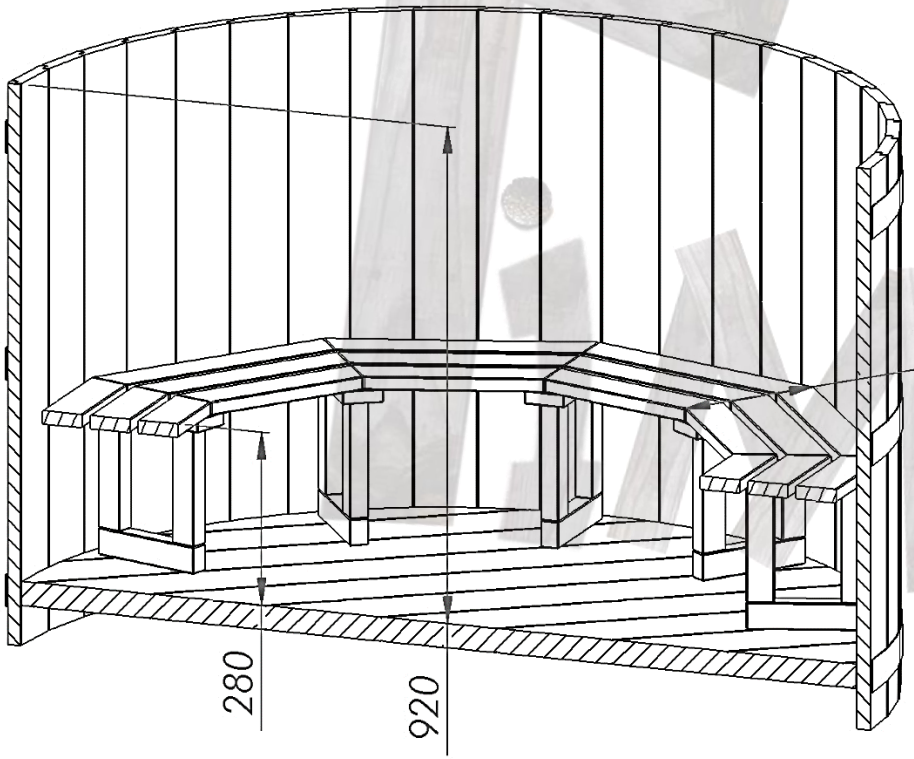

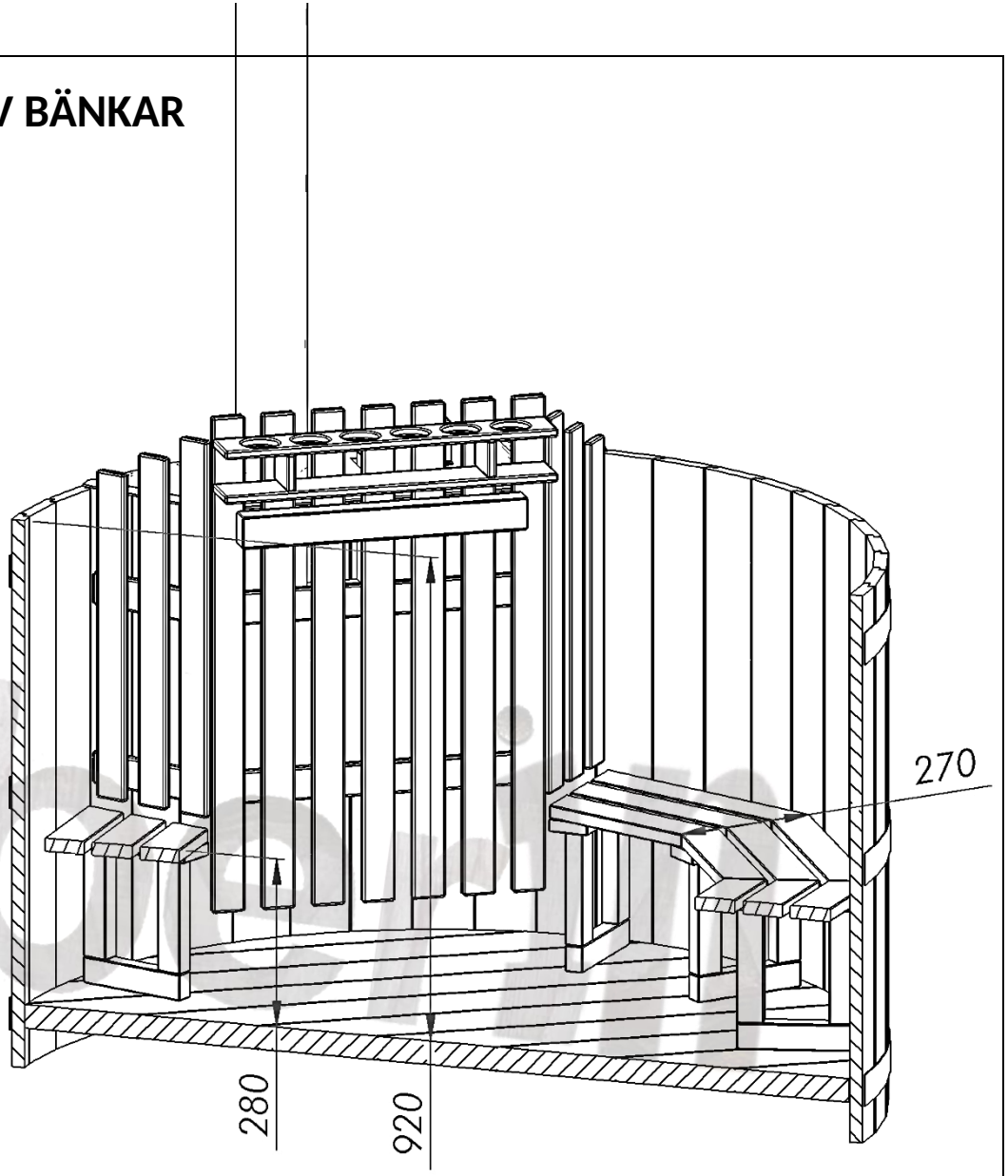

Träbänkar runt om 360° (el och extern kamin)

Träbänkar 270° (intern kamin)

TYPER AV TRAPPOR

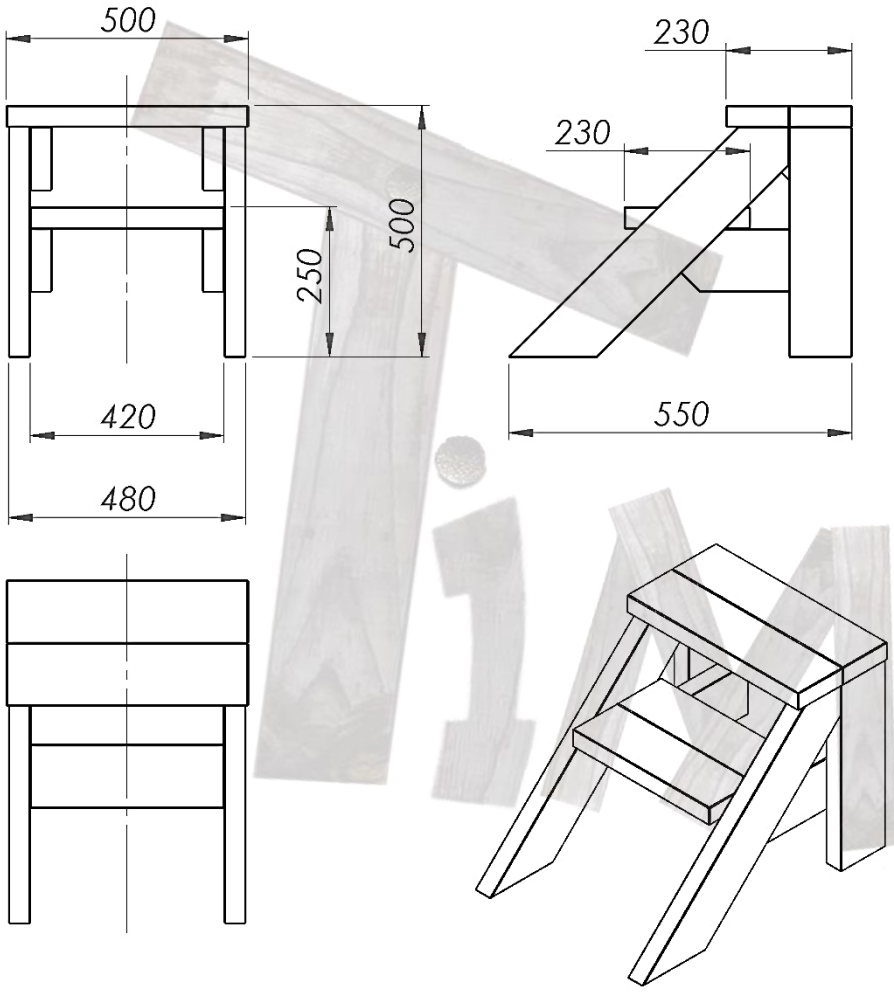

Trappa typ B

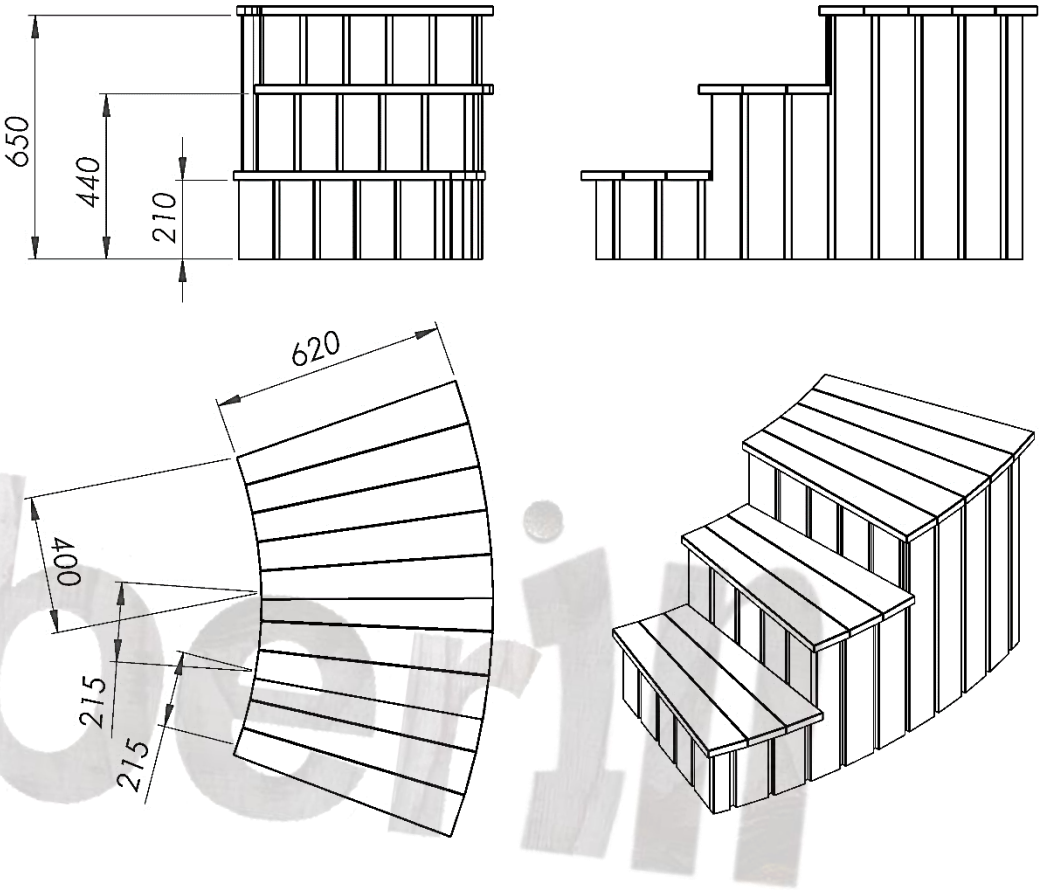

Trappa typ C

Trappa typ A finns också

EXTERN VEDELDAD KAMIN (1)

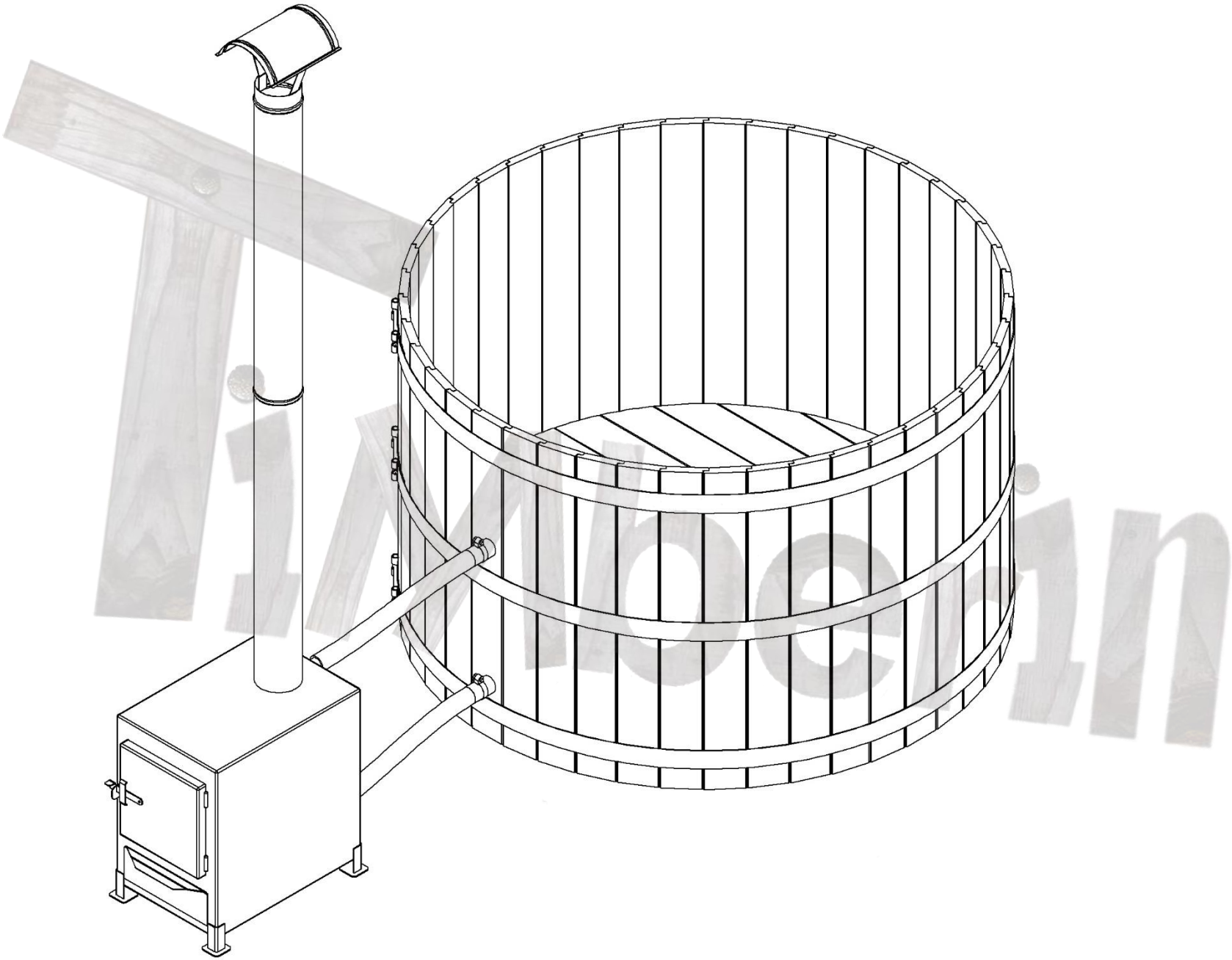

EXTERN VEDELDAD KAMIN (2)

Extern vedeldad kamin 22 kW

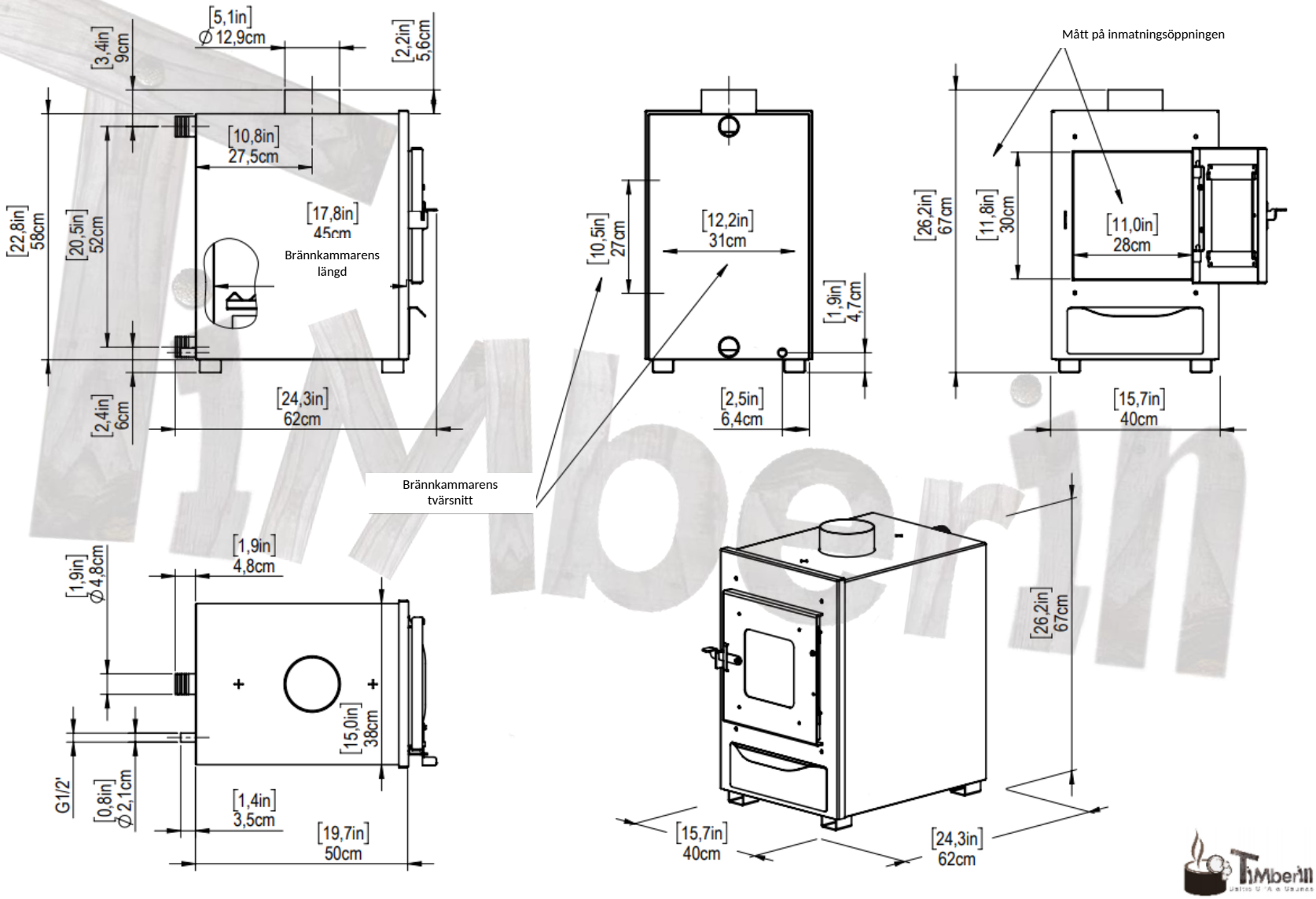

Effekt extern kamin: badtunnor 1600–1800 mm 22 kW; 2000 mm 28 kW; 2200 mm 40 kW

INTERN VEDELDAD KAMIN (1)

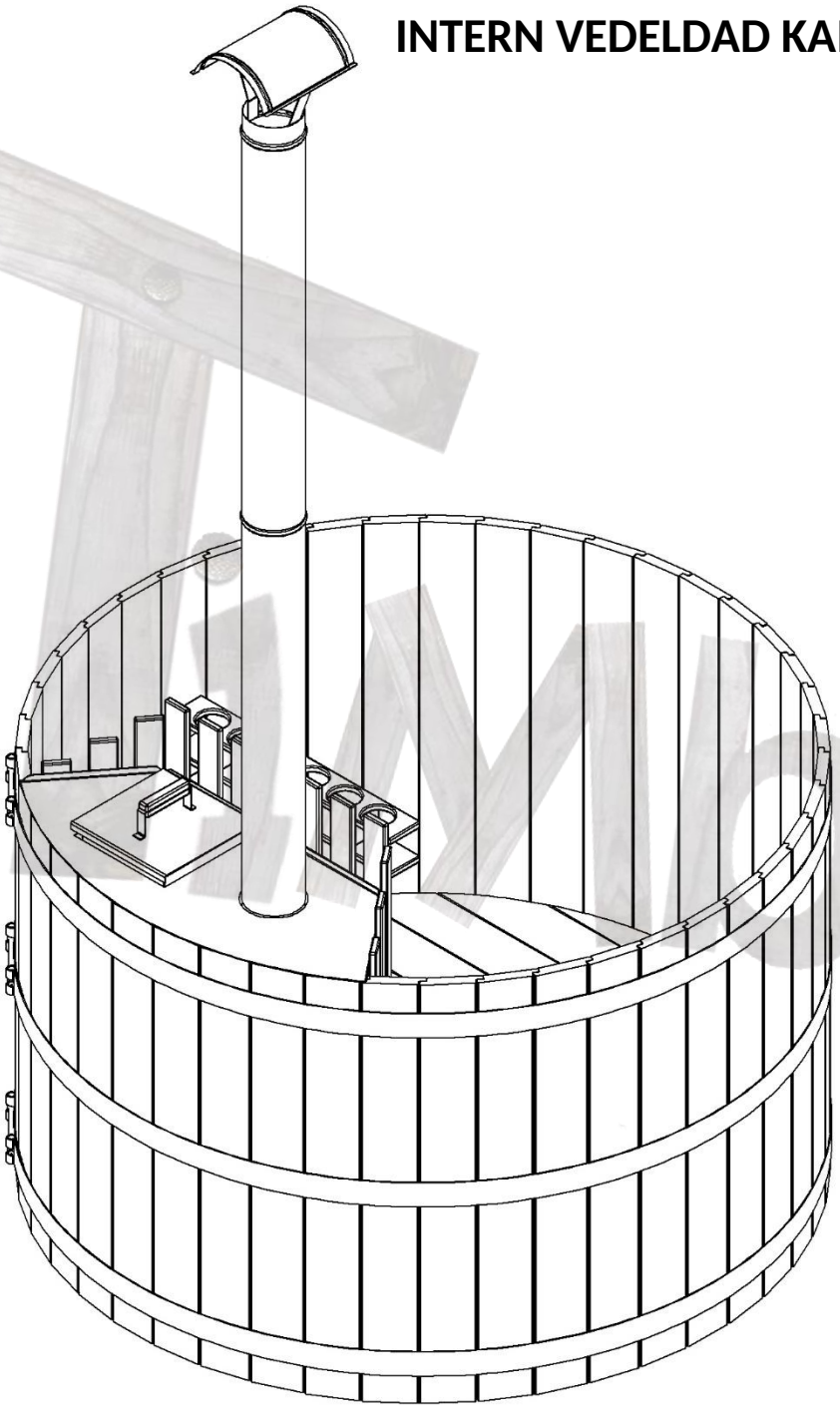

INTERN VEDELDAD KAMIN (2)

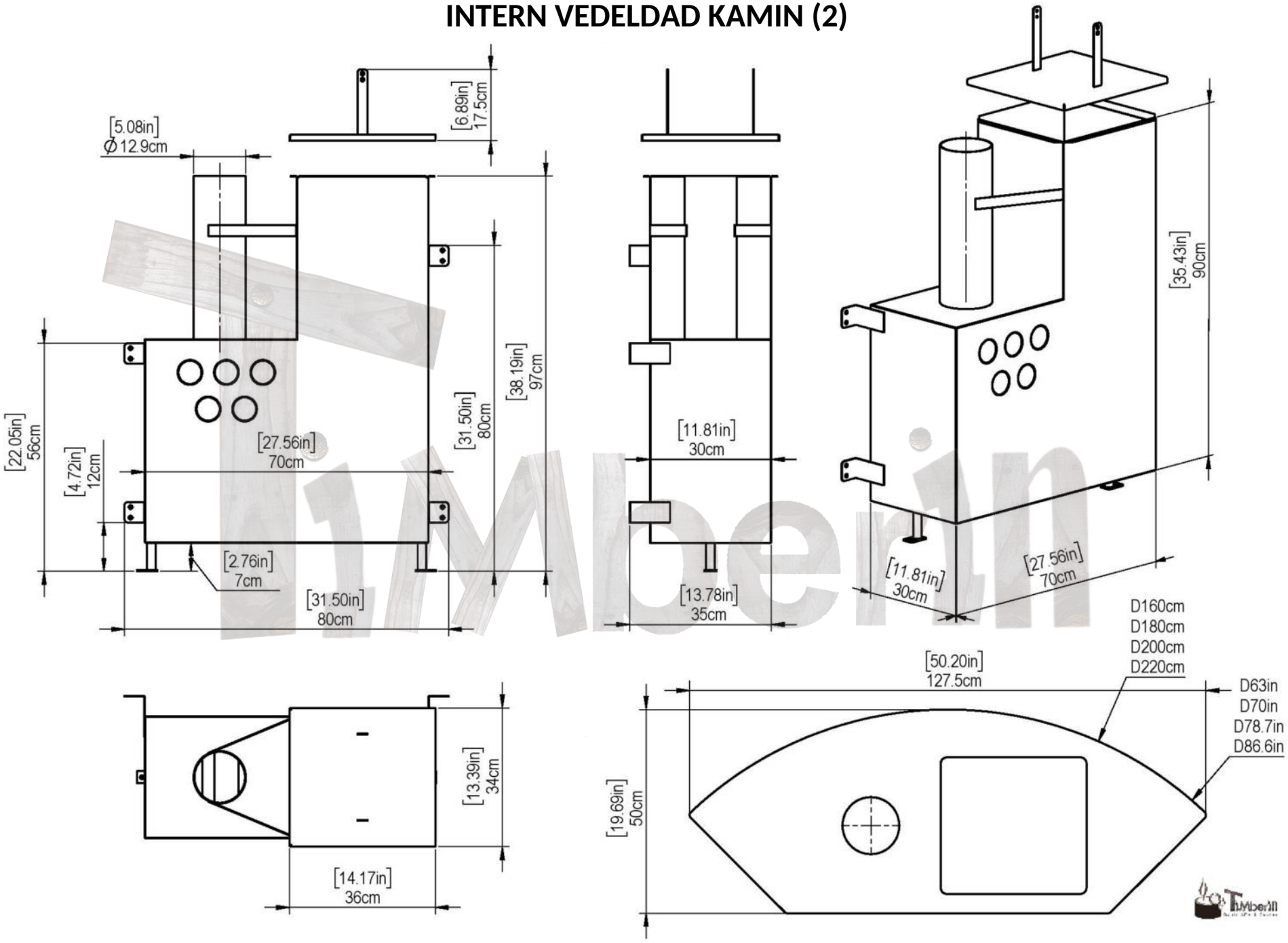

ELVÄRMARE

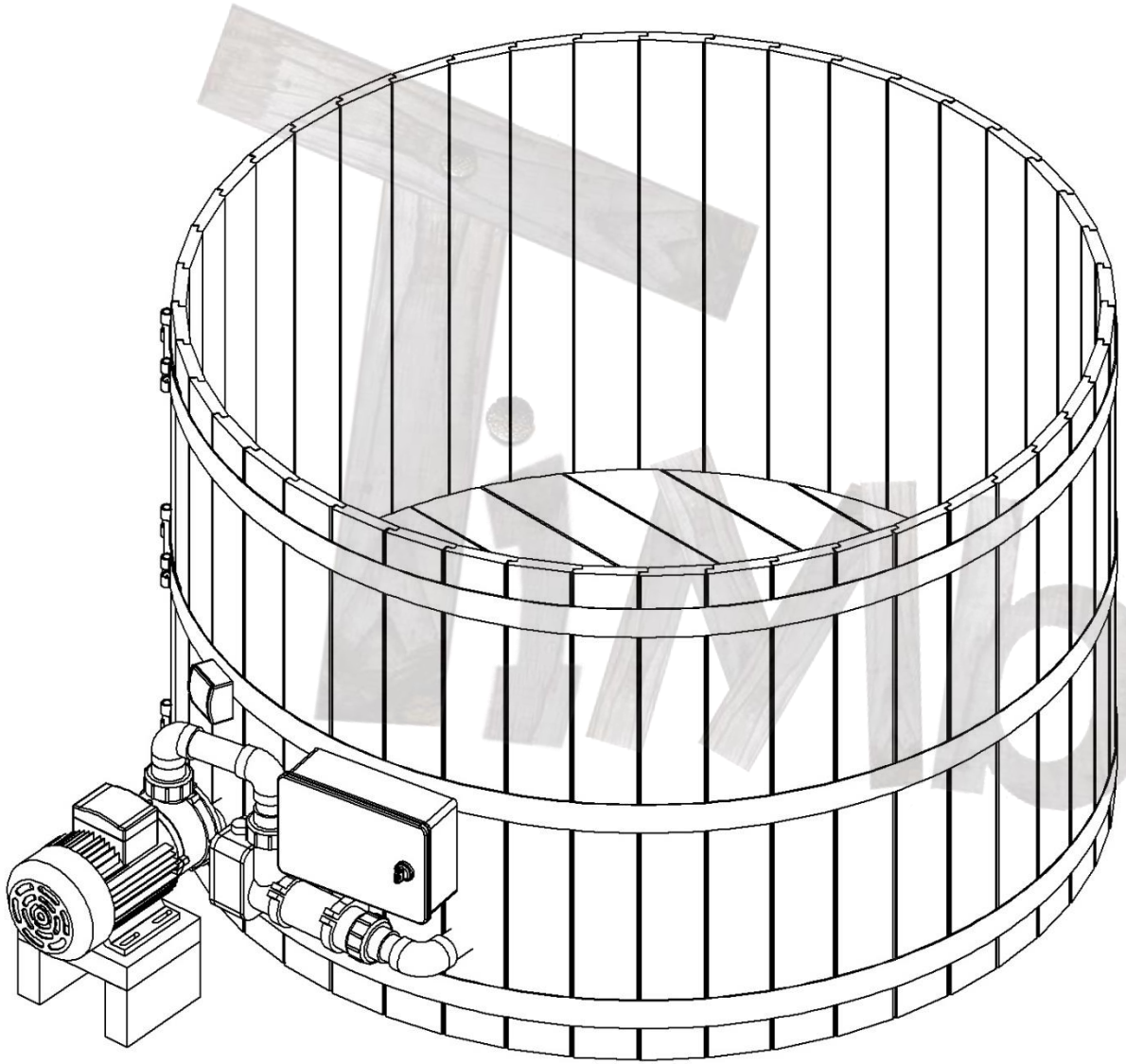

MODELL	ELVÄRMARE
JUSTERBAR TERMOSTAT TEMPERATUROMRÅDE	0-45° C
ANSLUTNINGSTYPER	6 kW; 1 fas; 220V; 26A 6 kW; 3 faser; 380V; 14A
KRAFTFULLARE VÄRMARE	9, 12 eller 15 kW; 3 faser

iMberin

TRÄLOCK

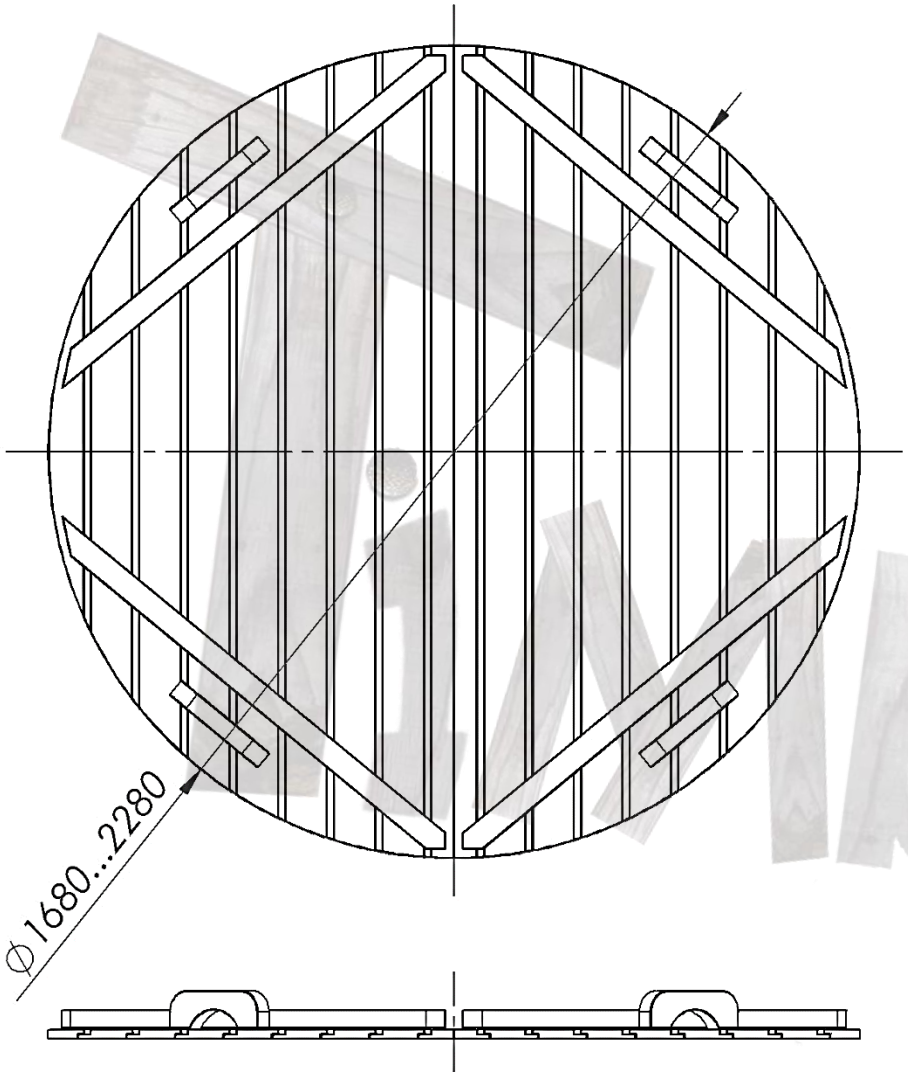

MODELL	TRÄDELAR
Mått på trälock	1680 mm .... 2280 mm
Läderlock	Isolerat, tillval

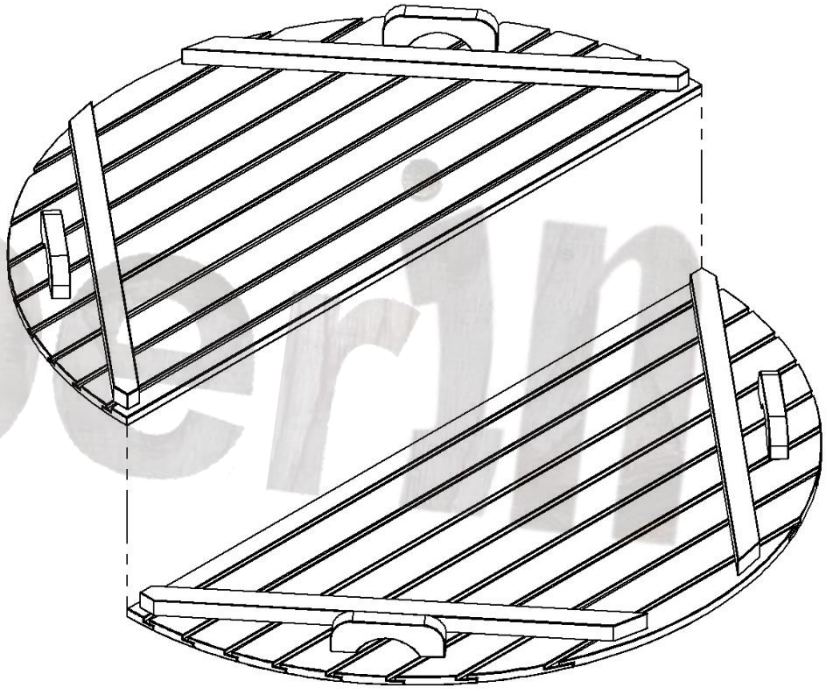

Limberin

VATTENTÖMNING

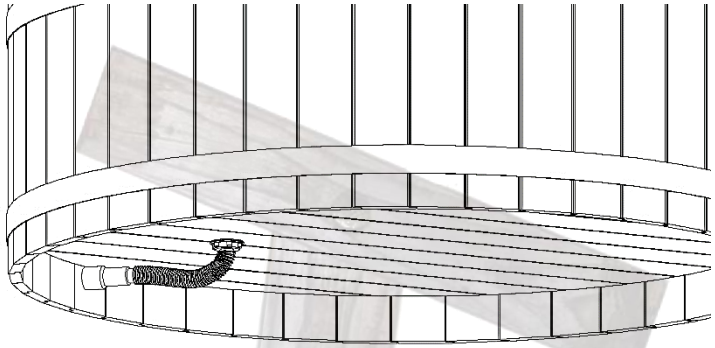

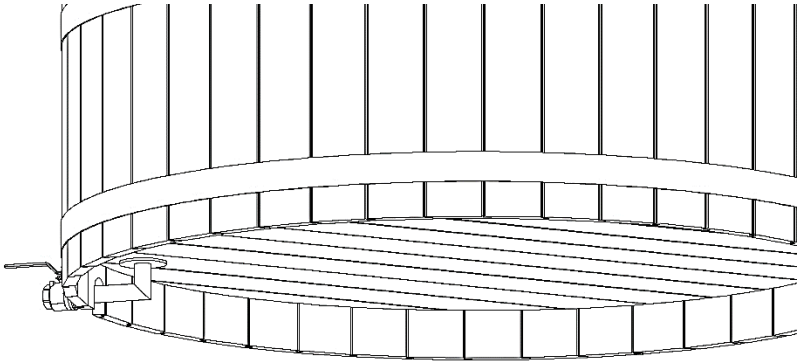

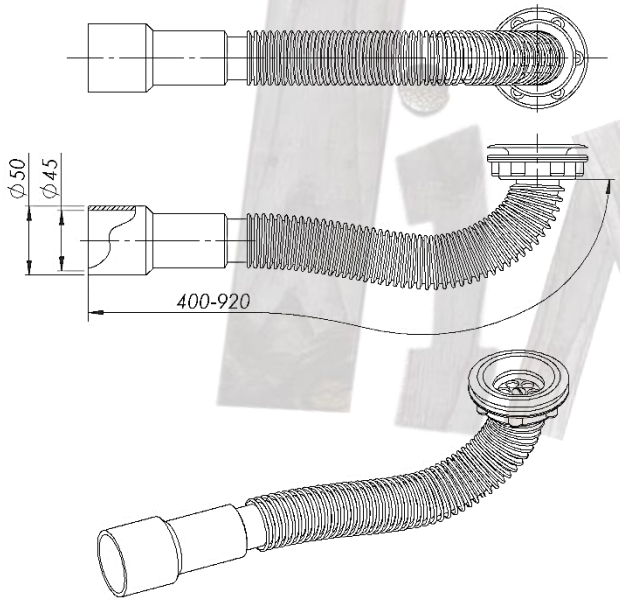

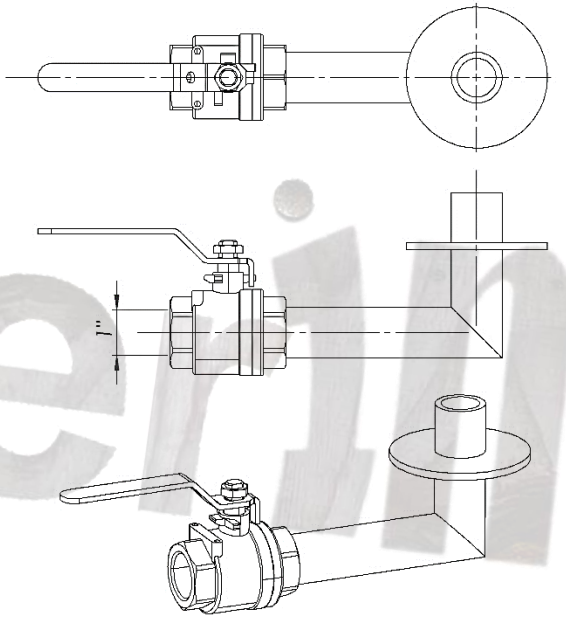

MODELL	AVLOPP
Avloppets längd	400-920 mm
Avloppets innerdiameter	45 mm
Avloppets ytterdiameter	50 mm
Material	PVC

MODELL	UTVÄNDIG TÖMNINGSKRAN
Kranens diameter	1 inch
Material	Rostfritt stål

TRÄLÅDOR FÖR SPA-SYSTEM

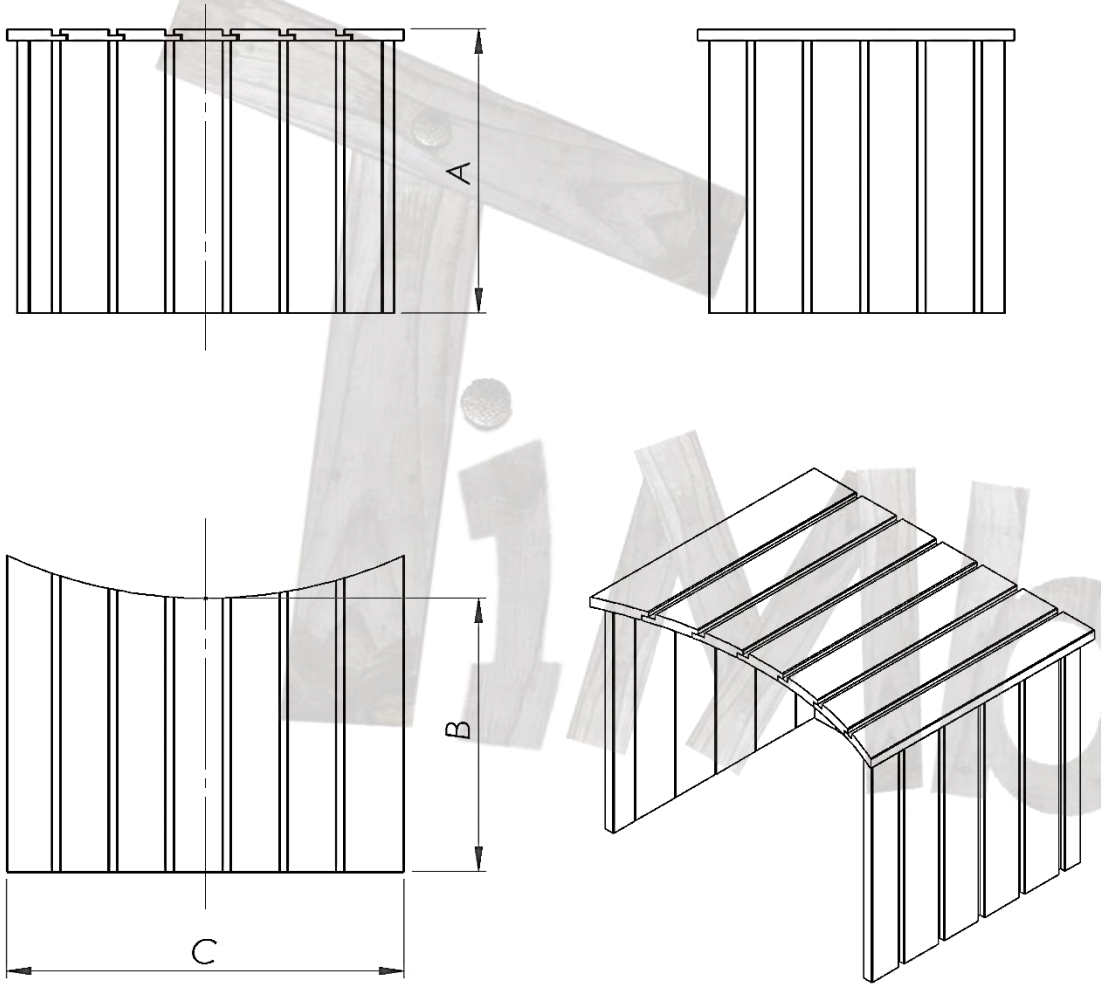

MODELL	TRÄLÅDA
Luftmassage med trälåda	A: 950 mm B: 300 mm C: 700 mm
Sandfilter med trälåda	A: badtunnans höjd B: 700 mm C: 700 mm
Elvärmare med trälåda	A: 600 mm B: 400 mm C: 600 mm

iMiboerin

LEVERANS

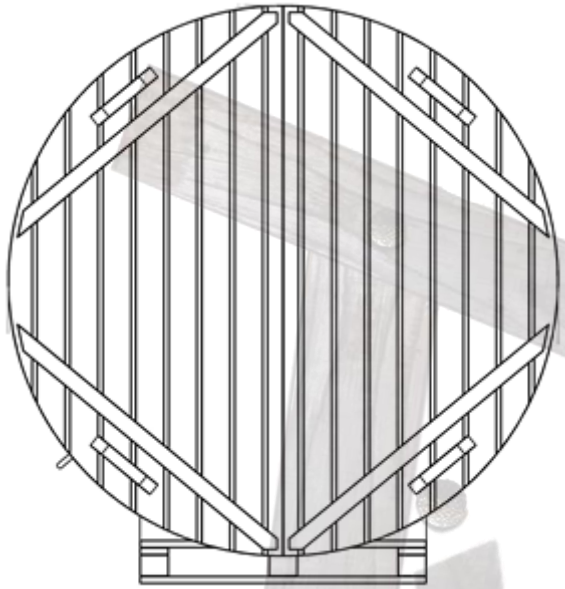

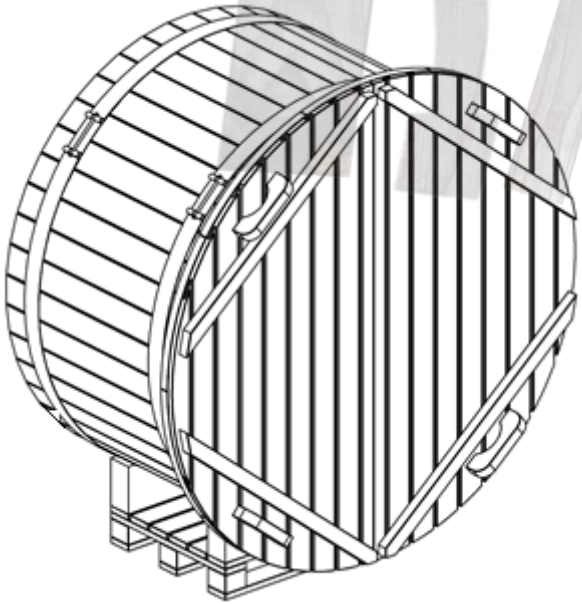

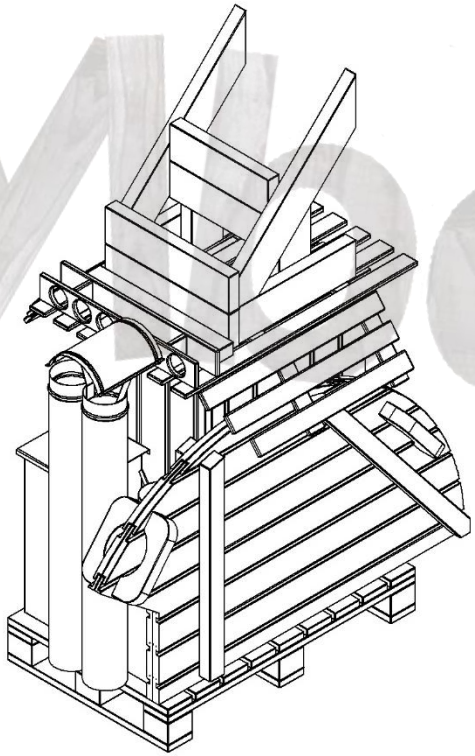

MODELL	NORDIC BASIC HOT TUB LEVERANS
FÄRDIGMONTERAD BADTUNNA: Badtunna packad på högkant, mått	**Badtunna 1600 mm:** 2x1,25x2 **Badtunna 1800 mm:** 2.10x1.25x2.24 **Badtunna 2000 mm:** 2.30x1.25x2.42 **Badtunna 2200 mm:** 2.48x1.28x2.58
Extra kolli (trappa / värmare / lådor)	Höjd: 1300 mm Bredd: 1300 mm Längd: 1300 mm
EJ MONTERAD BADTUNNA (BYGGSATS):	Varierar per order